0106BAS670L02

BASE LG Ø670 CONO Ø50 PERNO 11
BASE LG Ø670 CONE Ø50 STEM 11

DATI TECNICI_TECHNICAL DATA
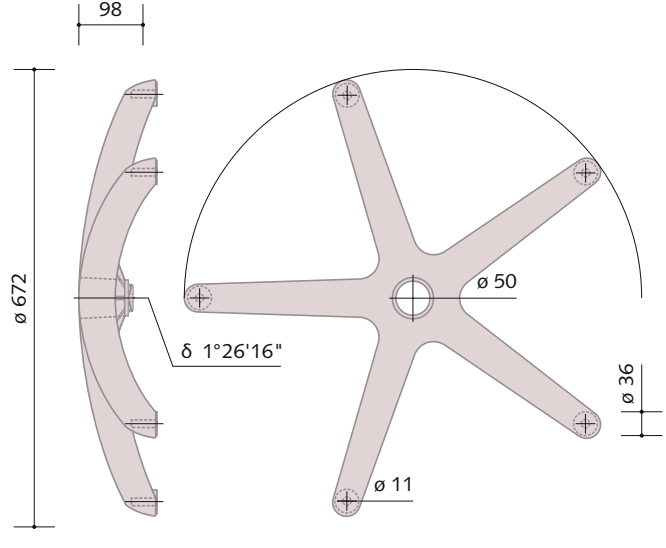
IMBALLO_PACKAGING	PALLET
PZ x IMBALLO_PCS x PACKAGING	100
PESO LORDO_GROSS WEIGHT	190 kg
DIMENSIONI_DIMENSION	110x110x220 cm / 26,6 m^3