0102ESTSCHKAB

ESTERNO SCHIENALE MOD. KATE BASSO
OUTER BACKREST MOD. KATE BASSO

DATI TECNICI_TECHNICAL DATA

IMBALLO_PACKAGING	SCATOLA_BOX
PZ x IMBALLO_PCS x PACKAGING	20
PESO LORDO_GROSS WEIGHT	11 kg
DIMENSIONI_DIMENSION	66x43x42 cm / 0,12 m^3

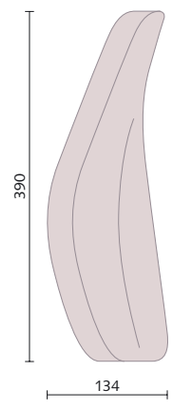

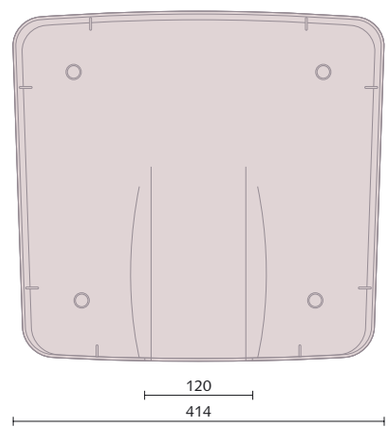

0102INTSCHKAB

INTERNO SCHIENALE MOD. KATE BASSO
INNER BACKREST MOD. KATE BASSO

DATI TECNICI_TECHNICAL DATA
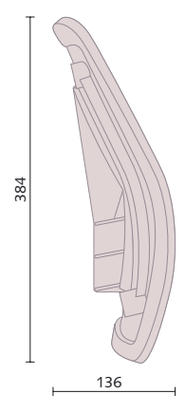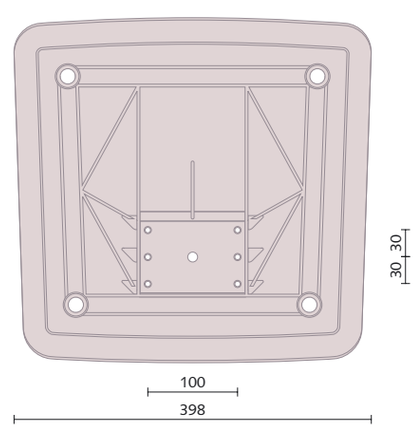
IMBALLO_PACKAGING	SCATOLA_BOX
PZ x IMBALLO_PCS x PACKAGING	15
PESO LORDO_GROSS WEIGHT	20 kg
DIMENSIONI_DIMENSION	66x43x42 cm / 0,12 m^3