0106MECCK601

MECCANISMO SYNCRO K601 A 4 POSIZIONI ANTI SHOCK
SYNCRO K601 MECHANISM WITH 4 POSITIONS ANTI SHOCK

DATI TECNICI_TECHNICAL DATA
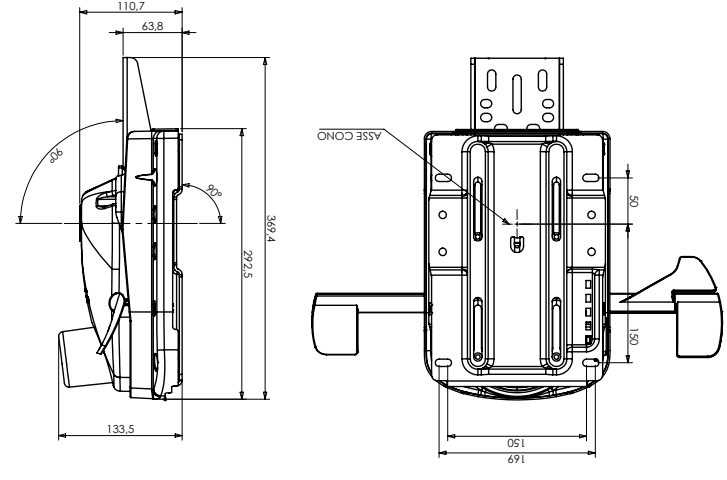
IMBALLO_PACKAGING	PALLET
PZ x IMBALLO_PCS x PACKAGING	68
PESO LORDO_GROSS WEIGHT	366 kg
DIMENSIONI_DIMENSION	110x80x110 / 0,97 m^3